AVIBRO®

Made in Turkey

AVM-CR 250/18

3 Faz - Phase / 4 Kutup - Poles / 460 V / 60 Hz

Elektriksel Özellikler / Electrical Features

Faz / Phase	Devir / Rpm	Frekans / Frequency (Hz)	Giriş Voltajı / Input Voltage	Giriş Gücü / Input Power	Giriş Akımı / Input Current	Güç Faktörü / Power Factor	Ia / In
3	1800	60	460 V	270 W	Y 0,42	80 %	3,50

Teknik Özellikler / Technical Features

Santrifüj Kuvveti / Centrifugal Force (Kg/F)	248 Kg/F (2,43 kN)
Statik Moment / Statical Moment (Kg*mm)	68,4 Kgmm
Gres Tipi / Type of Grease	-
Ömür Boyu Gres / Grease for Life	Evet / Yes
Montaj Cıvatası / Mounting Bolt	M12
Kablo Rakoru / Cable Gland	Pg11
Ağırlık / Weight (Kg)	10,3
Gövde Tipi / Frame Size	20

Rulmanlar / Bearings

Rulman Tipi / Bearing Type	6304 2RS

Çizim Drawing — Gövde Ölçüleri - Overall Dimensions (mm)

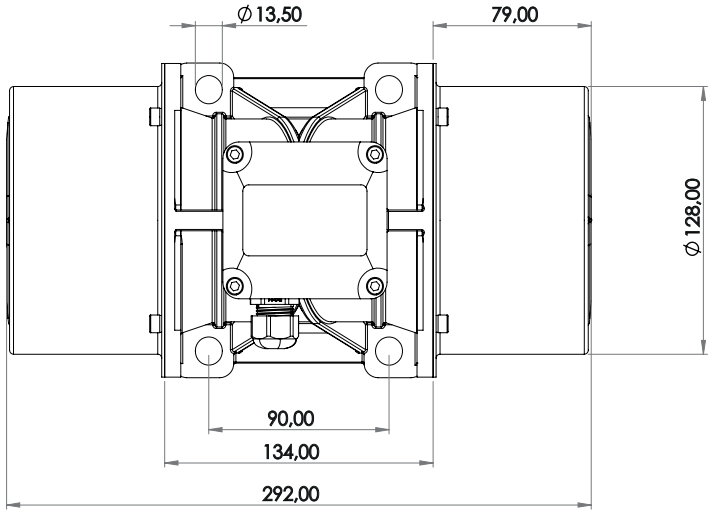

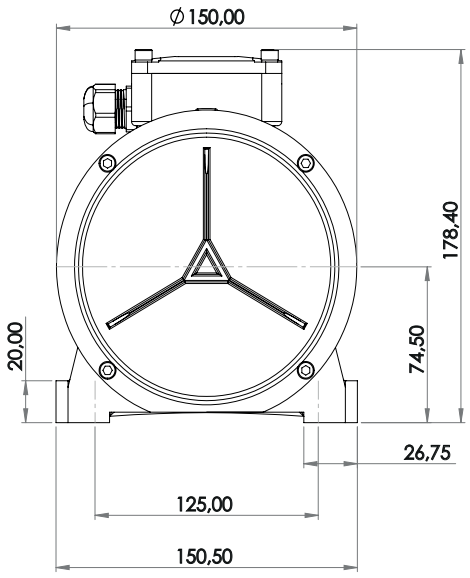



ATEX II 2D Ex tb IIIC T120°C Db,IP66
T.amb -20/+50°C

www.avibro.com